Betriebsanleitung Fond Entertainment System

Rear Seat Entertainment System Operating Instructions

Notice d'utilisation – Système multimédia arrière

Instrucciones de servicio del sistema de entretenimiento del espacio posterior

Руководство по эксплуатации системы развлечения пассажиров в задней части салона

뒷좌석 엔터테인먼트 시스템 사용 설명서

Mercedes-Benz

© 2018, Mercedes-Benz Accessories GmbH, Stuttgart · A Daimler AG Company.
Reprinting, translating and reproduction, in whole or in part, are not permitted
without our prior written consent.

2018/06
03F037-18

Deutsch 5
English (United Kingdom) 23
English (USA) 41
Français (France) 61
Español 79
Italiano 97
Nederlands 115
Ελληνικά 133
Русский 151
Български език 171
Français (Canada) 189
Česky 211
Dansk 229
Eesti 247
Suomi 265
Magyar 283
Hrvatski 301
日本語 319
한국어 337
Lietuvių k. 353
Latviešu valodā 371
Norsk 389
Português 407
Polski 425
Română 443
Svenska 461
Slovenčina 479
Slovenščina 497
Türkçe 515
Українська 533
العربية 551

Symbolerklärung

WARNUNG

Ein Warnhinweis macht Sie auf mögliche Gefahren für Ihre Gesundheit oder Ihr Leben aufmerksam.

Umwelthinweis

Die Daimler AG bekennt sich zu einem umfassenden Umweltschutz.

Ziele sind der sparsame Einsatz der Ressourcen und ein schonender Umgang mit den natürlichen Lebensgrundlagen, deren Erhaltung Mensch und Natur dient.

! Ein so gekennzeichneter Text macht Sie auf die Gefahr von Material- und Funktionsschäden aufmerksam.

Ein so gekennzeichneter Hinweis gibt Ihnen Ratschläge und weiterführende Informationen.

▶ Diese Aufzählungen erklären Ihnen die einzelnen Bedienschritte.

Bildschirmanzeigen sind in `dieser Schrift` gedruckt.

- Diese Aufzählungen zeigen Ihnen Auswahlmöglichkeiten auf.

Herzlichen Glückwunsch zu Ihrem neuen Mercedes-Benz Fond Entertainment System! 7

Sicherheit 8

Allgemeine Sicherheitshinweise 8
Störungsfreier Betrieb 8

Übersicht 9

Bedienelemente 9
Fernbedienung 9
Bildschirm 10

Bedienen im Detail 10

Bildschirm 10
Fernbedienung 12
Navigation im Menü 13
Kopfhörer 13
Grundeinstellungen 14
Datenquellen 14
Wiedergabe von Medien 15
Inhalte übertragen 16
Externe Geräte anschließen 17

Was tun, wenn... 17

Störungen 17

Technische Daten 18

Bildschirm 18
Kopfhörer-Buchse 18
Fernbedienung 18
Dateiformate 18

Produktinformationen 19

Konformitätserklärungen 20

RED 20

Herzlichen Glückwunsch zu Ihrem neuen Mercedes-Benz Fond Entertainment System!

Das Fond Entertainment System beinhaltet einen (Single-System) oder zwei Bildschirme (Dual-System). Es ermöglicht den Fondpassagieren sich während der Fahrt z. B. einen Film anzusehen. Die Fondpassagiere hören den Ton über Kopfhörer oder Bluetooth® Lautsprecher.

Machen Sie sich zuerst mit Ihrem Fond Entertainment System vertraut und lesen Sie diese Betriebsanleitung, bevor Sie das Fond Entertainment System in Betrieb nehmen.

Mercedes-Benz entwickelt sein Fond Entertainment System ständig weiter und behält sich deswegen Änderungen in Form, Ausstattung und Technik vor. Daher können Sie aus den Angaben, Abbildungen und Beschreibungen in dieser Betriebsanleitung keine Ansprüche ableiten.

Bitte bewahren Sie diese Betriebsanleitung bei der Fahrzeug-Betriebsanleitung auf.

In dieser Betriebsanleitung wird auf die Fahrzeug-Betriebsanleitung verwiesen. Bitte halten Sie diese bereit.

Wenn Sie weitere Fragen haben, wenden Sie sich bitte an einen Mercedes-Benz Servicestützpunkt.

Mercedes-Benz Accessories GmbH

A Daimler Company

Sicherheit

Allgemeine Sicherheitshinweise

⚠ **WARNUNG**

Widmen Sie Ihre Aufmerksamkeit vorrangig dem Verkehrsgeschehen.

Nehmen Sie als Fahrer während der Fahrt keine Einstellungen am Fond Entertainment System vor. Das Fond Entertainment System darf während der Fahrt nur von Fondpassagieren bedient werden, wenn diese dabei angeschnallt bleiben.

Achten Sie beim Betrieb des Fond Entertainment Systems mit Bluetooth® Lautsprechern darauf, dass eine ordnungsgemäße Lautstärke nicht überschritten wird, so dass insbesondere Außengeräusche stets ordnungsgemäß wahrgenommen werden können.

⚠ **WARNUNG**

Das Fond Entertainment System enthält keine Teile, die Sie warten können. Lassen Sie aus Sicherheitsgründen eventuelle Wartungsarbeiten ausschließlich in einer qualifizierten Fachwerkstatt durchführen.

Mercedes-Benz empfiehlt Ihnen hierfür einen Mercedes-Benz Servicestützpunkt.

⚠ **WARNUNG**

Gießen oder sprühen Sie keine Flüssigkeiten über die Bildschirme des Fond Entertainment Systems. Dies könnte einen Brand oder einen Stromschlag zur Folge haben.

! Achten Sie beim Umklappen der Fondsitzbank darauf, dass die Fondsitzbank nicht mit den Vordersitzen und den Bildschirmen des Fond Entertainment Systems kollidiert. Sonst könnten Sie die Bildschirme und/oder die Fondsitzbank beschädigen.

! Beim Einstellen und Umklappen der Fahrzeugsitze mit montierten Bildschirmen kann es zur Kollision mit angrenzenden Bauteilen kommen. Stellen Sie den Fahrzeugsitz mit angemessener Vorsicht ein, um Sachschäden zu vermeiden.

! Unterschiedliche Strahlungsquellen, wie z. B. Mobiltelefone können das Fond Entertainment System stören. Dadurch kann die Wiedergabequalität beeinträchtigt werden. Halten Sie die Anzahl an Strahlungsquellen im Fahrzeug möglichst gering.

Störungsfreier Betrieb

Hohe Temperaturen

Schützen Sie die Bildschirme vor andauernder direkter Sonneneinstrahlung.

! Bei starker Erwärmung eines Bildschirms erfolgt eine Sicherheitsabschaltung.

Niedrige Temperaturen

Bei starken Temperaturschwankungen kann es im Inneren der Bildschirme zu Kondensation kommen. Dadurch kann die Funktionsfähigkeit beeinträchtigt werden. Schalten Sie die Bildschirme erst ein, wenn sie sich an die Umgebungstemperatur angepasst haben.

Übersicht

Bedienelemente

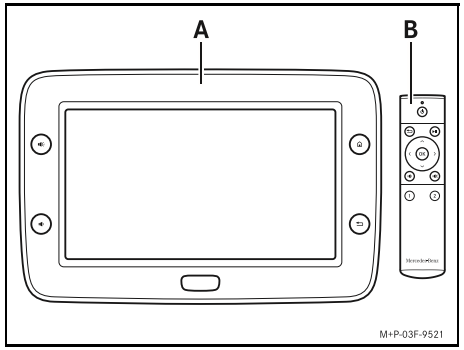

(A) Bildschirm (1 Stück bei Single-System; 2 Stück bei Dual-System)

(B) Fernbedienung (optional)

ⓘ Zum Anhören von Tonwiedergaben werden handelsübliche Bluetooth® Kopfhörer, Bluetooth® Lautsprecher oder kabelgebundene Kopfhörer benötigt. Bitte beachten Sie die Hinweise der Hersteller-anleitungen. Bei der Verwendung von Headsets kann es zu Störungen in der Tonwiedergabe kommen.

ⓘ Das Fond Entertainment System kann außerhalb des Fahrzeugs betrieben werden. Dazu wird ein Adapterkabel (12 V/1,5 A) zur Stromversorgung benötigt. Bitte beachten Sie die Hinweise der Herstelleranleitung.

Fernbedienung

⚠ **WARNUNG**

Sichern Sie die Fernbedienung während der Fahrt in den vorhandenen Ablagen. Sonst können sie beispielsweise bei starkem Bremsen, bei schnellen Richtungs-änderungen oder bei einem Unfall herumgeschleudert werden und dadurch Sie oder andere Personen verletzen.

ⓘ Eine Fernbedienung können Sie bei Ihrem Mercedes-Benz Servicestützpunkt erwerben.

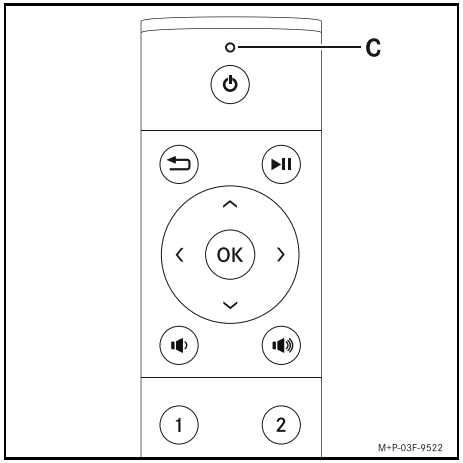

(C) LED (rot/grün)

⏻ Ausschalten

↩ Zurück

▶II Abspielen/Pause

∧ ∨ ‹ › Navigationstasten im Bedienmenü

OK Eingabe-Taste

🔈 Lautstärke verringern

🔊 Lautstärke erhöhen

1 Aktivierung Bildschirm 1

2 Aktivierung Bildschirm 2

ⓘ Zur störungsfreien Funktion muss die Fernbedienung aus weniger als 2 m Entfernung genau auf den gewünschten Bildschirm gerichtet werden.

Bildschirm

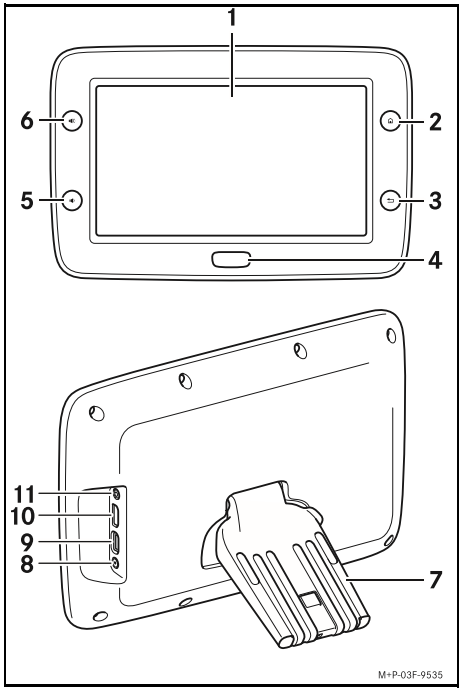

(1) Touchscreen

(2) Anzeige Hauptmenü

(3) Zurück

(4) Ein-/Ausschalten

(5) Lautstärke verringern

(6) Lautstärke erhöhen

(7) Fuß

(8) Kopfhörer-Buchse (3 poliger Klinkenstecker 3,5 mm)

(9) USB-Buchse (Typ A)

(10) HDMI-Buchse

(11) Stromanschluss (12 V/1,5 A)

Bildschirm

WARNUNG

Überprüfen Sie die Bildschirme vor jeder Fahrt auf festen Sitz. Montieren Sie die Bildschirme bei Bedarf neu. Verwenden Sie keinen beschädigten Bildschirm.

Unsachgemäß montierte oder beschädigte Bildschirme können sich beispielsweise bei starkem Bremsen, bei plötzlichem Richtungswechsel oder bei einem Unfall lösen, umherschleudern und Insassen verletzen.

WARNUNG

Entfernen Sie die Bildschirme nach jeder Nutzung aus dem Fahrzeug.

Ein im Fahrzeug montierter Bildschirm kann ansonsten die Insassen im Fond beispielsweise bei starkem Bremsen, plötzlichem Richtungswechsel oder einem Unfall verletzen!

Bildschirm einstecken

! Entfernen Sie vor der Montage eines Bildschirms alle an den Holmen der Kopfstütze befestigten Produkte, wie z. B. Kleiderbügel.

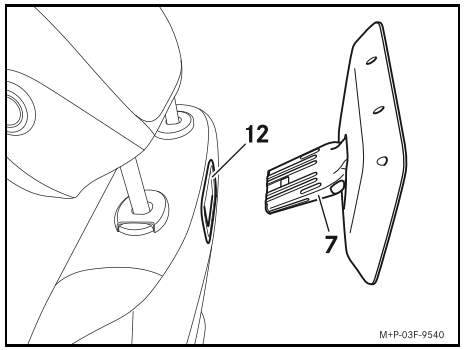

▶ Fuß (7) an die Blende der Vorrüstung (12) halten.

ⓘ Die Blende entriegelt beim Ansetzen des Fußes automatisch.

▶ Fuß (7) in die Vorrüstung (12) einstecken, bis er hörbar verrastet.

Bildschirm entnehmen

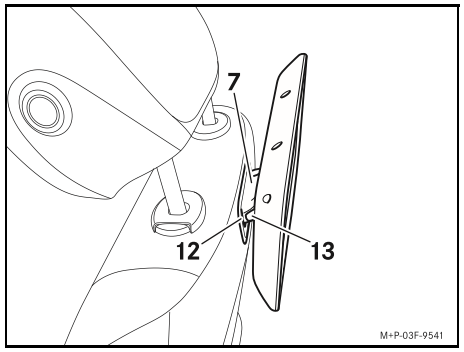

▶ Knopf (13) drücken und Fuß (7) aus der Vorrüstung (12) ziehen.

Bildschirm einschalten

▶ Schlüssel im Zündschloss des Fahrzeugs in Stellung 1 drehen, siehe Fahrzeug-Betriebsanleitung. Informationen für Fahrzeuge mit KEYLESS-GO entnehmen Sie bitte Ihrer Fahrzeug-Betriebsanleitung.

▶ Taste (4) am Bildschirm drücken, bis die seitlichen Icons leuchten.

Der Bildschirm startet.

▶ Im Zuge der Inbetriebnahme des Fond Entertainment Systems oder nach einem Zurücksetzen auf Werkseinstellungen müssen

- die Systemsprache ausgewählt und
- der Geräte-Suchname festgelegt werden.

ⓘ Der Geräte-Suchname muss aus 3 bis 16 Zeichen bestehen und für die einzelnen Bildschirme unterschiedlich sein.

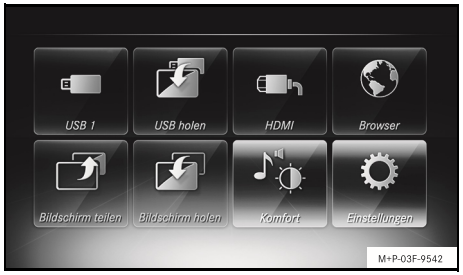

ⓘ Das Einschalten des Bildschirms ist über die Fernbedienung nicht möglich.

ⓘ Während eines Ladevorgangs erscheint das Symbol ◯ in der Statusleiste oben links.

Bildschirm ausschalten

▶ **Bildschirm:** Taste (4) ca. 3 Sekunden drücken.

▶ **Fernbedienung:** Taste ⏻ ca. 3 Sekunden drücken.

Der Bildschirm wird ausgeschalten. Die Medienwiedergabe wird abgebrochen und muss beim Einschalten neu gestartet werden.

⚠ **WARNUNG**

Wenn Sie Kinder unbeaufsichtigt im Fahrzeug lassen, können sie das Fahrzeug in Bewegung setzen, indem sie z. B.

- die Feststellbremse lösen
- das Automatikgetriebe aus der Parkstellung **P** schalten
- den Motor starten.

Zusätzlich können sie Fahrzeugausstattungen bedienen und sich einklemmen. Es besteht Unfall- und Verletzungsgefahr!

Nehmen Sie beim Verlassen des Fahrzeugs immer den Schlüssel mit und verriegeln Sie das Fahrzeug. Lassen Sie Kinder niemals unbeaufsichtigt im Fahrzeug.

ⓘ Die Bildschirme des Fond Entertainment Systems werden beim Ausschalten der Zündung des Fahrzeugs ebenfalls ausgeschalten. Sie bleiben eingeschalten, wenn der Schlüssel im Zündschloss des Fahrzeugs in Stellung 1 steht, siehe Fahrzeug-Betriebsanleitung. Informationen für Fahrzeuge mit KEYLESS-GO entnehmen Sie bitte Ihrer Fahrzeug-Betriebsanleitung.

Bildschirm in Standby-Modus

- **Bildschirm:** Taste (4) kurz drücken.
- **Fernbedienung:** Taste ⏻ kurz drücken.

  Der Bildschirm wird schwarz. Die Medienwiedergabe wird an der aktuellen Stelle angehalten.

ⓘ Durch einen erneuten Tastendruck wird der Bildschirm wieder eingeschaltet und die Medienwiedergabe kann fortgesetzt werden.

Bildschirm reinigen

Verwenden Sie zur Reinigung ein mit Wasser angefeuchtetes, weiches, fusselfreies Tuch.

Fernbedienung

- Im Zuge der Inbetriebnahme zunächst die Batterien in die Fernbedienung einsetzen.

Batterien wechseln

⚠ **WARNUNG**

Batterien sind giftig und enthalten ätzende Substanzen. Halten Sie daher Batterien von Kindern fern.

Hat eine Person eine Batterie verschluckt, bringen Sie sie sofort zum Arzt.

Umwelthinweis

Batterien enthalten Schadstoffe. Es ist gesetzlich verboten, sie zusammen mit dem Hausmüll zu entsorgen. Sie müssen getrennt gesammelt und einer umweltgerechten Verwertung zugeführt werden.

Entsorgen Sie Batterien umweltgerecht. Geben Sie entladene Batterien bei einer qualifizierten Fachwerkstatt oder bei einer Rücknahmestelle für Altbatterien ab.

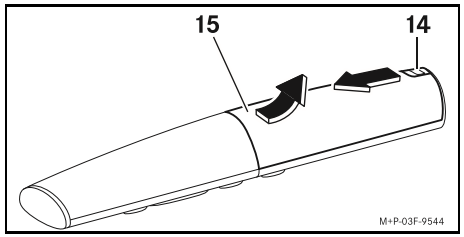

- Verriegelung (14) vor drücken, Abdeckung (15) leicht anheben und nach vorne abziehen.
- Alte Batterien entfernen, und neue Batterien gemäß der angegebenen Polung einsetzen.
- Abdeckung (15) einsetzen und verriegeln.

Fernbedienung mit Bildschirm koppeln

❗ Achten Sie darauf, dass während des Koppelns jeweils nur ein Bildschirm eingeschalten ist.

- Gewünschten Bildschirm einschalten.
- Tasten OK und ⮌ an der Fernbedienung drücken, bis die LED der Fernbedienung 3x rot blinkt.
- Taste 1 oder 2 an der Fernbedienung drücken, bis die LED der Fernbedienung für ca. 3 Sekunden leuchtet.

  Der ausgewählte Bildschirm kann über die Fernbedienung bedient werden.

ⓘ Während des Koppelns blinkt die LED rot.

- Aktuellen Bildschirm ausschalten und ggf. den anderen Bildschirm mit der Fernbedienung koppeln. Dabei die bisher nicht belegte Taste (2) oder (1) an der Fernbedienung wählen.

Fernbedienung auf gewünschten Bildschirm umschalten

- Gewünschten Bildschirm einschalten.
- Taste (1) oder (2) an der Fernbedienung drücken.

  Bei Bedienung des Bildschirms (1) leuchtet die LED der Fernbedienung rot, bei Bedienung des Bildschirms (2) grün.

Navigation im Menü

ⓘ Die Bedienung des Spellers zur Eingabe von Zeichen und Zahlen ist über die Fernbedienung nicht möglich.

Touchscreen

- Gewünschtes Menü durch ein kurzes Tippen auf den Touchscreen auswählen.
- Zum Blättern von Listen den Scrollbalken langsame hoch bzw. runter schieben.

ⓘ Taste ⮌ am Bildschirm drücken, um die Menüauswahl zu verlassen und zum übergeordneten Menü zurückzukehren.

Fernbedienung

- Taste ›, ‹, ⌃ oder ⌄ kurz drücken, um zum gewünschten Menü zu navigieren.

  Das ausgewählte Menü ist farblich hinterlegt.
- Taste (OK) drücken, um eine Menüauswahl zu bestätigen.
- Taste (⮌) drücken, um die Menüauswahl zu verlassen und zum übergeordneten Menü zurückzukehren.

Kopfhörer

⚠ **WARNUNG**

Stellen Sie sicher, dass vor dem Aufsetzen der Kopfhörer die Lautstärke am Bildschirm auf Minimum einstellt ist. Sonst kann Ihr Gehör geschädigt werden.

Pro Bildschirm kann je ein Bluetooth® Kopfhörer/Lautsprecher sowie über die Kopfhörer-Buchse je ein Kopfhörer mit Kabel angeschlossen werden.

ⓘ Bluetooth® Kopfhörer/Lautsprecher und kabelgebundene Kopfhörer erhalten Sie im Fachhandel. Bitte beachten Sie die Hinweise der Herstelleranleitungen.

Bluetooth® Kopfhörer/Lautsprecher koppeln

ⓘ Das Koppeln ist über die Fernbedienung nicht möglich.

Am Bluetooth® Kopfhörer/Lautsprecher:

- Bluetooth® und ggf. Pairing-Modus am Kopfhörer/Lautsprecher aktivieren, siehe Herstelleranleitung.

Am Bildschirm:

- Bluetooth® aktivieren: `Einstellungen` > `Kopplung` > `Bluetooth einschalten`

  Eine Liste der verfügbaren Bluetooth® Geräte erscheint.
- Gewünschten Bluetooth® Kopfhörer/Lautsprecher aus der Liste auswählen.

  Das Symbol 🎧 erscheint in der Statusleiste oben rechts.

Bluetooth® Kopfhörer/Lautsprecher trennen

Am Bildschirm:

- Gekoppelten Bluetooth® Kopfhörer/Lautsprecher unter `Einstellungen` > `Kopplung` auswählen.
- Kopplung trennen: `Unbind` auswählen.

Grundeinstellungen

Grundeinstellungen können für jeden Bildschirm separat in folgenden Menüs vorgenommen werden.

Komfort-Menü

- Sound > Lautstärke: Lautstärke einstellen
- Sound > Equalizer: Höhen und Tiefen regulieren
- Helligkeit: Bildschirmhelligkeit festlegen

ℹ Lautstärke und Helligkeit können zusätzlich in den Menüs Musik, Videos und Fotos individuell reguliert werden.

Einstellungen-Menü

WLAN-Menü

- Zugangspunktmodus: Geräte-Suchname anzeigen und WLAN-Passwort einstellen

! Durch Zurücksetzen des Bildschirms auf Werkseinstellungen werden Geräte-Suchname und WLAN-Passwort gelöscht.

ℹ Vergeben Sie ein hinreichend sicheres WLAN-Passwort mit 8 bis 16 Zeichen.

- WLAN-Verbindung: WLAN ein-/ausschalten; automatischen Verbindungsaufbau aktivieren/deaktivieren; Netzwerke verbinden/trennen

ℹ Bei aktivem WLAN erscheint das Symbol in der Statusleiste oben rechts.

Kopplung-Menü

In diesem Menü kann Bluetooth® ein-/ausschalten; Bluetooth® Kopfhörer/Lautsprecher gekoppelt/getrennt werden.

Sprache-Menü

In diesem Menü kann die Bediensprache des Bildschirms eingestellt werden.

Update-Menü

ℹ Bitte wenden Sie sich bei Problemen mit Ihrem Fond Entertainment System an Ihren Mercedes-Benz Servicestützpunkt.

Über-Menü

In diesem Menü können technische Informationen angezeigt werden: Softwareversion, Speicher und Seriennummer

Werkseinstellungen-Menü

Zurücksetzen aller Einstellungen auf die Werkseinstellungen.

Datenquellen

Das Fond Entertainment System bietet die Möglichkeit auf verschiedenen Datenquellen hinterlegte Medien wiederzugeben.

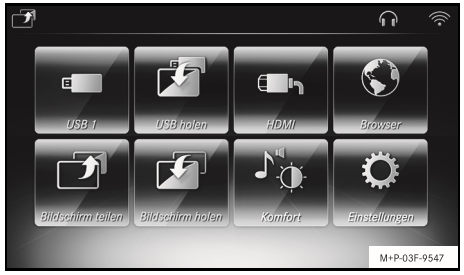

- USB: Auf Medien eines eingesteckten USB-Sticks (Typ A) zugreifen.

  Navigation über Tasten am Bildschirm, Touchscreen und Fernbedienung
- USB holen: Auf Medien eines am anderen Bildschirm eingesteckten USB-Sticks (Typ A) zugreifen.[1]

  Navigation über Tasten am Bildschirm, Touchscreen und Fernbedienung

1 Das Symbol ist nur auswählbar bei Verwendung von zwei Bildschirmen (Dual-System). Es muss eine WLAN-Verbindung zwischen den Bildschirmen bestehen.

- HDMI: Auf Medien eines über HDMI angeschlossenen Endgeräts (z. B. Laptop, Smartphone) zugreifen.

  Navigation über Tasten am Bildschirm und das angeschlossene Endgerät
- Browser: Auf Medien über das Internet zugreifen.[1]

  Navigation über Tasten am Bildschirm, Touchscreen

! Durch Zurücksetzen des Bildschirms auf Werkseinstellungen werden hinterlegte Favoriten und Cookies sowie der Browserverlauf gelöscht.

ⓘ Eine Kindersicherung ist im Standardbrowser nicht verfügbar.

- Bildschirm teilen: Bild an den anderen Bildschirm übermitteln.[1]

  Navigation über Tasten am Bildschirm, Touchscreen und Fernbedienung
- Bildschirm holen: Bild vom anderen Bildschirm empfangen.[1]

  Navigation über Tasten am Bildschirm

Wiedergabe von Medien

ⓘ Zur störungsfreien Funktion muss die Fernbedienung aus weniger als 2 m Entfernung genau auf den gewünschten Bildschirm gerichtet werden.

Abspielen

▶ Im Hauptmenü die gewünschte Datenquelle auswählen.

▶ Musik, Videos oder Fotos auswählen.

Liste der verfügbaren Dateien erscheint.

ⓘ Die Auflistung erfolgt in alphabetischer Reihenfolge aller der Kategorie entsprechenden Dateien auf dem Endgerät.

▶ Gewünschte Datei auswählen.

Wiedergabe startet automatisch.

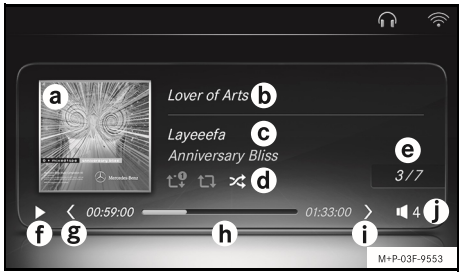

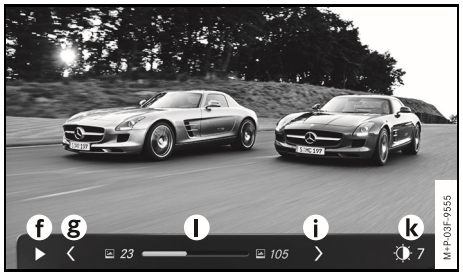

(a) Vorschaubild des ausgewählten Albums

(b) Name der aktuell abgespielten Datei

(c) Name des Interpreten und Albums

(d) Wiedergabemöglichkeiten des ausgewählten Albums:

- einmalige Wiederholung
- unbegrenzte Wiederholung
- Zufällige Wiedergabe

(e) Aktuell abgespielte Datei/Anzahl an Dateien auf dem gewählten Album

1 Es muss eine WLAN-Verbindung bestehen.

(f) Aktueller Abspielmodus:
▶ Abspielen/Diashow starten
⏸ Pause

(g) zur vorherigen Datei wechseln

(h) 00:59:00: abgespielte Zeit
01:33:00: Gesamtdauer

(i) zur nächsten Datei wechseln

(j) Aktuell eingestellte Lautstärke

(k) Aktuell eingestellte Helligkeit

(l) 23: angezeigte Bilddatei
105: Gesamtanzahl Bilddateien im ausgewählten Ordner

ℹ Die Steuerleiste wird nach ca. 5 Sekunden ausgeblendet. Durch Berührung des Touchscreens oder Betätigung der Pfeiltasten auf der Fernbedienung wird die Steuerleiste wieder eingeblendet.

Pause

▶ Wiedergabe anhalten:
Touchscreen: Symbol ⏸ antippen
Fernbedienung: Taste (▶⏸) drücken

▶ Wiedergabe starten:
Touchscreen: Symbol ▶ antippen
Fernbedienung: Taste (▶⏸) drücken

Schneller Rücklauf/Vorlauf

▶ **Touchscreen:** gelben Abspielbalken langsam nach rechts oder links schieben.

Vorige oder nächste Datei

▶ Symbol ⟨ oder ⟩ so oft auf dem Touchscreen antippen oder die Tasten ⟨ bzw. ⟩ auf der Fernbedienung drücken, bis die gewünschte Datei erreicht ist.

Lautstärke einstellen

▶ **Touchscreen:** Symbol 🔊 antippen und mit ∨ (leiser) und ∧ (lauter) die gewünschte Lautstärke einstellen.

▶ **Fernbedienung:** Taste (🔈) (leiser) oder (🔊) (lauter) drücken.

▶ **Bildschirm:** Taste 🔈 (leiser) oder 🔊 (lauter) drücken.

Helligkeit einstellen

▶ **Touchscreen:** Symbol ◐ antippen und mit ∨ (heller) und ∧ (dunkler) die gewünschte Bildschirmhelligkeit einstellen.

▶ **Fernbedienung:** Symbol ◐ mit Hilfe der Pfeiltasten auswählen und mit (OK) bestätigen. Mit ∨ (heller) und ∧ (dunkler) die gewünschte Bildschirmhelligkeit einstellen.

Inhalte übertragen

WLAN-Verbindung zwischen Endgerät und Bildschirm

Mittels einer WLAN-Verbindung können Inhalte (Musik, Videos und Fotos) von einem WLAN-fähigen Endgerät auf einen Bildschirm des Fond Entertainment Systems übertragen werden.

Technische Voraussetzung:

- Endgerät ist DLNA-fähig bzw.
- auf dem Endgerät ist eine DLNA-fähige App installiert

▶ WLAN-Verbindung zwischen Bildschirm und Endgerät herstellen.

▶ DLNA-fähige App am Endgerät aktivieren, siehe Herstelleranleitung.

▶ Gewünschte Medien am Endgerät freigeben.
Medien werden auf dem Bildschirm des Fond Entertainment Systems wiedergegeben.

ⓘ Die Bedienung erfolgt über das angeschlossene Endgerät, siehe Herstelleranleitung. Die Wiedergabe kann am Endgerät sowie am Bildschirm oder an der Fernbedienung über die Tasten ⮌ und ⌂ abgebrochen werden.

Bild des einen Bildschirms mit anderem Bildschirm teilen

Bei einem Dual-System besteht die Möglichkeit das Bild von einem Bildschirm auf den anderen Bildschirm zu übertragen.

▶ **Sendender Bildschirm:** Einstellungen > WLAN > Zugangspunkt aktivieren

▶ **Empfangender Bildschirm:** Einstellungen > WLAN > WLAN-Verbindung > sendenden Bildschirm aus Liste der verfügbaren Endgeräte auswählen und Passwort des sendenden Bildschirms eingeben.

WLAN-Verbindung zwischen den Bildschirmen wird hergestellt.

▶ **Sendender Bildschirm:** Bildschirm teilen > Teilen

ⓘ Das Symbol erscheint in der Statusleiste oben links.

▶ **Empfangender Bildschirm:** Bildschirm holen > Akzeptieren

Anzeige auf empfangendem Bildschirm wird schwarz.

▶ **Sendender Bildschirm:** Taste ⌂ am Bildschirm drücken.

Auf beiden Bildschirmen erscheint das gleiche Bild.

ⓘ Die Navigation erfolgt am sendenden Bildschirm. Am empfangenden Bildschirm können Einstellungen nur über die Tasten am Bildschirm vorgenommen werden.

▶ **Teilen des Bildschirms beenden:** am sendenden Bildschirm Bildschirm teilen > Abbrechen auswählen.

Externe Geräte anschließen

USB-Buchse

Das Fond Entertainment System unterstützt USB Typ A[1].

HDMI-Buchse

Über die HDMI-Buchse können externe Endgeräte (z. B. Laptop, Apple iPod©, Apple iPhone©, Spielekonsole) angeschlossen werden.

Die Bedienung der Medien erfolgt über das angeschlossene Endgerät, siehe Herstelleranleitung. Die Lautstärke kann über die Tasten am Bildschirm und über die Fernbedienung eingestellt werden.

Was tun, wenn...

Störungen

Damit die Freude an den vielen Möglichkeiten Ihres Fond Entertainment Systems nicht durch Kleinigkeiten getrübt wird, finden Sie im Folgenden eine Zusammenstellung häufig auftretender Fragen. Wenn Sie weitere Fragen haben, wenden Sie sich bitte an einen Mercedes-Benz Servicestützpunkt.

Was tun, wenn die Fernbedienung nicht fehlerfrei funktioniert?

- Prüfen, ob der gewünschte Bildschirm (1) oder (2) an der Fernbedienung ausgewählt ist.
- Bluetooth® Fernbedienung erneut mit dem gewünschten Bildschirm koppeln.
- Anzahl der Strahlungsquellen im Fahrzeug reduzieren.
- Batterien ersetzen.

1 Aufgrund von Kompatibilitätsproblemen werden nicht alle Geräte mit USB 2.0 unterstützt. Ausgenommen sind z. B. einige externe Festplatten und Digitalkameras.

Was tun, wenn der Bildschirm schwarz bleibt?

- Zündung des Fahrzeugs einschalten.
- Verbindung zu extern angeschlossenen Endgeräten prüfen.
- Bildschirm aus der Vorrüstung am Sitz entnehmen, Kontakte reinigen und Bildschirm wieder in die Vorrüstung am Fahrzeugsitz einstecken.
- Sicherungen des Fahrzeugsitzes von einem Mercedes-Benz Servicestützpunkt überprüfen lassen.

Technische Daten

Bildschirm

Bildschirmtyp	TFT-LCD
Bildschirmgröße	25,7 cm (10,1 Zoll)
Auflösung (Breite x Höhe)	1024 x 600 Pixel
Eingänge	USB Typ A HDMI Stromanschluss (12 V/ 1,5 A)
Ausgänge	3 poliger Klinkenstecker 3,5 mm

Kopfhörer-Buchse

3 poliger Klinkenstecker 3,5 mm

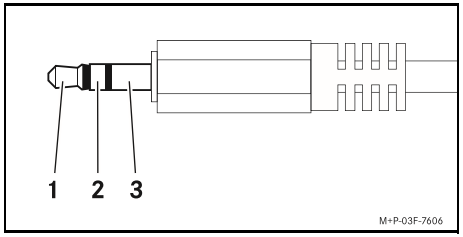

- (1) Audio L
- (2) Audio R
- (3) Masse

Fernbedienung

Batterie	AAA (2x)

Dateiformate

Audioformate

Folgende Audioformate können abgespielt werden:

- MEPG-2
- MP3
- WMA
- ACC
- WAV
- FLAC
- OGG

Videoformate

Folgende Videoformate können abgespielt werden:

- MEPG-1 und MEPG-4
- DivX
- Xvid
- WMV
- H.264
- MKV
- FLV

Bildformate

Folgende Bildformate können angezeigt werden:

- JPEG
- GIF
- PNG
- BMP

Produktinformationen

Mercedes-Benz A213 820 43 03	
Mercedes-Benz A213 820 41 03	
Hardware Rev 4	
Software 2.0.1	
A213 820 43 03	• Wi-Fi: IEEE 802.11 a/b/g/n • Wi-Fi Betriebsfrequenz: 2.4 GHz band und 5 GHz band • 2.4 GHz Band Sendeleistung: < 20 dBm • 5 GHz Band Sendeleistung: < 16 dBm • Bluetooth Sende-Frequenz-Bereich: 2.402-2.480 GHz • Bluetooth Sendeleistung: < 10 dBm
A213 820 41 03	• Bluetooth Sende-Frequenz-Bereich: 2.402-2.480 GHz • Bluetooth Sendeleistung: < 4 dBm
A213 820 43 03	Hergestellt durch Aerovision Avionics, Inc. Adresse: 2F., NO. 30, R & D RD. II, HSINCHU SCIENCE PARK, HSINCHU, TAIWAN
A213 820 41 03	Hergestellt durch Dusun Electron Co Ltd Adresse: 640 FengQing Street, Moganshan Economic Development Zone, Deqing, Huzhou, China

Konformitätserklärungen

RED

Funkbasierende Komponenten

Nachfolgender Hinweis ist für alle funkbasierten Komponenten des Mercedes-Benz Fond Entertainment Systems gültig:

Die funkbasierten Komponenten dieses Geräts befinden sich in Übereinstimmung mit den grundlegenden Anforderungen und den übrigen einschlägigen Bestimmungen der Richtlinie 2014/53/EU. Weitere Informationen erhalten Sie in jedem Mercedes-Benz Servicestützpunkt.

Elektromagnetische Verträglichkeit

Die elektromagnetische Verträglichkeit des Mercedes-Benz Fond Entertainment Systems wurde gemäß der Regelung ECE-R 10, in der jeweils aktuell gültigen Fassung, geprüft und nachgewiesen.

CE – Konformitätserklärung (A213 820 43 03)

Abschrift und Übersetzung der originalen Konformitätserklärung:

CE – Konformitätserklärung gemäß Richtlinie 2014/53/EU (RED)

Nummer:	**18/0208/SZ**
Ort und Datum:	**United Kingdom Tuesday 22nd May 2018**
Hersteller:	**Centurion Electronics Ltd**
Adresse:	**Devonshire Court, Fountain Drive, Herford, Hertfordshire SG13 7UB UK**

erklärt in alleiniger Verantwortung, dass das Produkt:

Produkt	**Multifunktion Display ZB A213 820 43 03**

auf das sich diese Erklärung bezieht, bei bestimmungsgemäßem Gebrauch den grundlegenden Anforderungen des Artikel 3 und den übrigen einschlägigen Bestimmungen der Richtlinie 2014/53/EU entspricht.

Folgende harmonisierte und/oder nationale und/oder internationale Normen (oder Teile/Abschnitte hieraus) gelangten zur Anwendung:

Gesundheit & Sicherheit gemäß Artikel 3.1 a

Angewendete Normen:	IEC 60065 2014

Schutzanforderungen in Bezug auf elektromagnetische Verträglichkeit Artikel 3.1 b

Angewendete Normen:	WLAN EN 301 489-17 V3.1.1 General EN 301 489-1 V2.1.1 EN 301 489-3 V2.1.1 Exposure EN 62479:2010 EN 62311:2008

Maßnahmen zur effizienten Nutzung des Funkspektrums Artikel 3.2

Angewendete Normen:	WLAN EN 300 328 V2.1.1 EN 301 893 V2.1.1 EN 300 440 V2.1.1

Unterzeichnet durch: Hari Narayanaswamy

For Centurion Electronics Ltd

CE – Konformitätserklärung (A213 820 41 03)

Abschrift und Übersetzung der originalen Konformitätserklärung:

CE – Konformitätserklärung gemäß Richtlinie 2014/53/EU (RED)

Nummer:	**SGS Application Number: SZEM1801000128CR** **Test Reports: SZEM180100012801, SZEM180100012802, SZEM180100012803, SZEM180100012804, SZEM180100012805, SZEM180100012806**
Ort und Datum:	**United Kingdom Wednesday 30th May 2018**
Hersteller:	**Centurion Electronics Ltd**
Adresse:	**Devonshire Court, Fountain Drive, Herford, Hertfordshire SG13 7UB UK**

erklärt in alleiniger Verantwortung, dass das Produkt:

Produkt	**Remote Control ZB A213 820 41 03**

auf das sich diese Erklärung bezieht, bei bestimmungsgemäßem Gebrauch den grundlegenden Anforderungen des Artikel 3 und den übrigen einschlägigen Bestimmungen der Richtlinie 2014/53/EU entspricht.

Folgende harmonisierte und/oder nationale und/oder internationale Normen (oder Teile/Abschnitte hieraus) gelangten zur Anwendung:

Gesundheit & Sicherheit gemäß Artikel 3.1 a

Angewendete Normen:	IEC 60065 2014

Schutzanforderungen in Bezug auf elektromagnetische Verträglichkeit Artikel 3.1 b

Angewendete Normen:	WLAN EN 301 489-17 V3.1.1 General EN 301 489-1 V2.1.1 Exposure EN 62479:2010

Maßnahmen zur effizienten Nutzung des Funkspektrums Artikel 3.2

Angewendete Normen:	WLAN EN 300 328 V2.1.1

Unterzeichnet durch: Hari Narayanaswamy

For Centurion Electronics Ltd